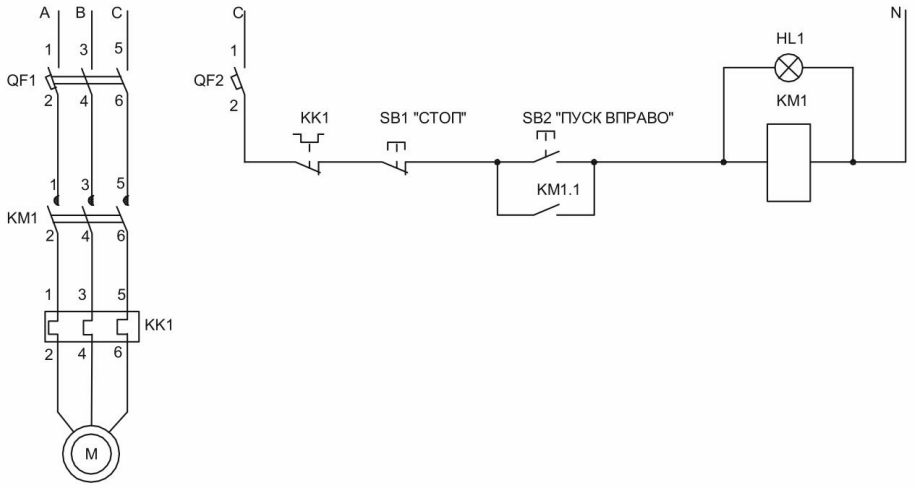

Рисунок 1. Схема принципиальная электрическая нереверсивного пускателя для управления и защиты синхронного электродвигателя